VBCADPROJEKT WITHOUT LIMITS IN ENGINEERING WORLD	**VBCADPROJEKT Spółka z o. o.** ul. Inżynierska 5/106, 20-484 Lublin tel.: 730 833 242, e-mail: biuro@vbcadprojekt.pl NIP: 9462697744, REGON: 386297972, KRS: 0000846000NIP: 9181926236, REGON: 363746712

PROJEKT TECHNICZNY(WYKONAWCZY)

ROZBUDOWA DROGI

Temat	**Rozbudowa drogi gminnej nr 107108L Dominów - Żabia Wola początek od drogi powiatowej na odcinku około 900 mb wraz z chodnikiem i oświetleniem drogowym.**		
Obiekt	**Droga gminna nr 107108L**		
Adres obiektu	**m. Dominów-Żabia Wola, gmina Głusk, powiat lubelski, woj. lubelskie**		
	Jednostka ewidencyjna	Obręb	Numery działek
	060905_2 Głusk	0004 Dominów 0017 Żabia Wola	Wg. PZT
Kategoria obiektu budowlanego	**IV, XXV, XXVI**		
Branża	**Drogowa**		
Inwestor	**Wójt Gminy Głusk** Rynek 1, 20-388 Dominów		

Funkcja	Imię Nazwisko / Uprawnienia	Data	Podpis
Projektant Branża drogowa	**mgr inż. Bernadeta Zachwieja- Gnyp** Upr. LUB/0212/POOD/08 do proj. bez ograniczeń w spec. drogowej	07.2024	
Sprawdzający Branża drogowa	**mgr inż. Grzegorz Zieliński** Upr. 451/Lb/2001 do proj. bez ograniczeń w spec. konstr.-budowlanej	07.2024	
Asystent Branża drogowa	**mgr inż. Emilia Kozińska**	07.2024	

Lublin 30 lipiec 2024 r

OŚWIADCZENIE PROJEKTANTÓW I SPRAWDZAJĄCYCH

zgodnie z art. 34 ust. 3d ustawy z dnia 7 lipca 1994 r. Prawo budowlane (tekst jednolity Dz. U. 2020 poz. 1333, z późn. zmianami),
Projekt Techniczny(Wykonawczy) branży drogowej dla zadania

„Rozbudowa drogi gminnej nr 107108L Dominów - Żabia Wola początek od drogi powiatowej na odcinku około 900 mb wraz z chodnikiem i oświetleniem drogowym."

został sporządzony zgodnie z obowiązującymi przepisami oraz zasadami wiedzy technicznej.

Funkcja	Imię Nazwisko	Uprawnienia	Specjalność	Data	Podpis
Projektant	**mgr inż. Bernadeta Zachwieja-Gnyp**	LUB/0212/POOD/08	drogowa	07.2024	
Sprawdzający	**mgr inż. Grzegorz Zieliński**	451/Lb/2001	konstrukcyjno.-budowlana	07.2024	

Spis treści

1. CZĘŚĆ OPISOWA 5
1.1. Podstawa opracowania projektu i wykorzystane materiały: 5
1.2. Dane ogólne. 5
1.2.1 Przedmiot inwestycji. 5
1.3. Opis istniejącego stanu zagospodarowania terenu – działki. 6
1.3.1 Charakterystyka terenu. 6
1.3.2 Istniejąca infrastruktura drogowa. 6
1.3.3 Urządzenia uzbrojenia terenu. 6
1.3.4 Warunki gruntowo – wodne. 6
1.3.5 Zieleń istniejąca. 7
1.4. Projektowane zagospodarowanie terenu. 7
1.4.1 Ogólny opis 7
1.4.2 Parametry techniczno - użytkowe drogi. 7
1.4.3 Plan Sytuacyjny. 8
1.4.4 Profil podłużny. 9
1.4.5 Przekrój normalny. 9
1.4.6 Konstrukcja nawierzchni. 10
1.4.7 Chodnik. 10
1.4.8 Pobocza 10
1.4.9 Odwodnienie. 10
1.4.10 Skrzyżowania. 11
1.4.11 Zjazdy. 11
1.4.12 Wycinka drzew. 12
1.4.13 Organizacja ruchu. 13
1.4.14 Projektowane rozbiórki. 13
1.4.15 Opis urządzeń infrastruktury technicznej związanej z drogą. 13
1.4.16 Opis urządzeń infrastruktury technicznej niezwiązanej z drogą. 13
1.5. Zestawienie powierzchni zagospodarowania terenu. 14
2. CZĘŚĆ RYSUNKOWA 15
Rys 1 - Plan orientacyjny 16
Rys 2.1 - Plan sytuacyjny - arkusz 1 17
Rys 2.2 Plan sytuacyjny – arkusz 2 18
Rys 3.1 - Przekrój normalny 19
Rys 3.2 – Szczegóły konstrukcyjne 20
Rys 4 - Profil podłużny 21
Rys 5 – Ściek podchodnikowy 22

Rys 6.1 – Przekroje poprzeczne - arkusz 1 23
Rys 6.2 – Przekroje poprzeczne – arkusz 2 24
Rys 7 – Zjazdy, przekroje charakterystyczne 25
Rys 8 – Szczegóły konstrukcyjne zjazdu 26
Rys 9.1 – Schemat budowy hydrantu nadziemnego 27
Rys 9.2 – Schemat budowy hydrantu nadziemnego 28

1. CZĘŚĆ OPISOWA

Do Projektu Technicznego (Wykonawczego) Rozbudowa drogi gminnej nr 107108L Dominów - Żabia Wola początek od drogi powiatowej na odcinku około 900 mb wraz z chodnikiem i oświetleniem drogowym.

1.1. Podstawa opracowania projektu i wykorzystane materiały:

1. Ustawa z dnia 7 lipca 1994 r. Prawo budowlane (tekst jednolity Dz.U., z 2024 r poz. 725 z późn. zmianami).
2. Ustawa z dnia 10 kwietnia 2003 roku o szczegółowych zasadach przygotowania i realizacji inwestycji w zakresie dróg publicznych (tekst jednolity Dz.U. z 2024 r. poz. 311 z późn. zmianami).
3. Ustawa z dnia 21 marca 1985 r o drogach publicznych (tekst jednolity Dz. U. z 2024 roku , poz. 320).
4. Rozporządzenie Ministra Infrastruktury z dnia 24 czerwca 2022 r. w sprawie przepisów techniczno-budowlanych dotyczących dróg publicznych (tekst jednolity Dz. U. z 2022 r. poz. 1518).
5. Rozporządzenie Ministra Transportu, Budownictwa i Gospodarki Morskiej z dnia 25 kwietnia 2012r w sprawie szczegółowego zakresu i formy projektu budowlanego (Dz. U. z 2018r, poz 1935).
6. Mapa do celów projektowych, oraz pomiary sytuacyjno-wysokościowe.
7. Umowa z dnia 29.08.2023 r. zawarta pomiędzy Gminą Głusk, ul. Rynek 1, 20-388 Dominów.
8. Uzupełniające pomiary wykonane we własnym zakresie.

1.2. Dane ogólne.

1.2.1 Przedmiot inwestycji.

Przedmiotem inwestycji jest rozbudowa drogi gminnej nr 107108L Dominów Żabia-Wola początek od drogi powiatowej na odcinku około 900 mb wraz z chodnikiem i oświetleniem drogowym.

Zakres robót obejmuje następujące roboty:

- rozbudowę jezdni drogi,
- budowę chodnika po lewej stronie drogi,
- utwardzenie poboczy po prawej stronie drogi,
- budowę zjazdów indywidualnych na przyległe działki,
- budowę odwodnienia drogi,
- przebudowę i zabezpieczenie istniejącego uzbrojenia technicznego,
- budowę oświetlenia drogowego.

Kolejność realizacji robót:

- Roboty przygotowawcze
- Roboty rozbiórkowe
- Roboty ziemne
- Odwodnienie korpusu drogowego
- Budowa i przebudowa sieci uzbrojenia terenu
- Podbudowy
- Nawierzchnie
- Elementy stałej organizacja ruchu
- Roboty wykończeniowe

Przedmiotowa inwestycja będzie realizowana w oparciu o Ustawę o szczególnych zasadach przygotowania i realizacji inwestycji w zakresie dróg publicznych z dnia 10 kwietnia 2003 r.

1.3. Opis istniejącego stanu zagospodarowania terenu – działki.

1.3.1 Charakterystyka terenu.

Przedmiotowa droga usytuowana jest prostopadle do drogi powiatowej nr 2272L. Zakres opracowania obejmuje odcinek od skrzyżowania z drogą powiatową do zakrętu.

Istniejąca droga nr 107108L posiada nawierzchnię bitumiczną szerokości od 3,4 do 3,7 m. W obszarze skrzyżowania z drogą powiatową po obu stronach drogi znajduje się chodnik z kostki brukowej.

Przedmiotowa droga stanowi dojazd do pobliskiej zabudowy oraz pól uprawnych.

1.3.2 Istniejąca infrastruktura drogowa.

Na początku opracowania znajduje się skrzyżowanie z drogą powiatową nr 2272L.

1.3.3 Urządzenia uzbrojenia terenu.

W zakresie inwestycji znajduje się uzbrojenie techniczne:

- linia kablowa energetyczne eN,
- linia napowietrzna energetyczne eNN i eSN,
- sieć wodociągowa,
- kanalizacja sanitarna,
- kable teletechniczne,
- sieć gazowa,
- linia oświetlenia drogowego.

1.3.4 Warunki gruntowo – wodne.

Dla potrzeb niniejszego projektu została wykonana Opinia geotechniczna wraz z dokumentacją badań podłoża, oprac. inż. Lech Maciąg upr. geol. VII-1125, grudzień 2023 r.

W wyniku wykonanych prac geotechnicznych stwierdza się, że istniejące warunki gruntowo-wodne w podłożu projektowanej do rozbudowy drogi są proste, co kwalifikuje całą budowlę jaką jest droga z podłożem do I kategorii geotechnicznej.

Podłoże badanego terenu jest niejednorodne i uwarstwione, ale nośne. Tworzą go w stanie w stanie średnio zagęszczonym piasek drobny, w stanie twardoplastycznym pył i pył piaszczysty, a także zwietrzelina gliniasta margla w stanie twardoplastycznym i półzwartym.

Wody gruntowej do głębokości wykonywanych otworów nie stwierdzono.

Na podstawie danych określających rodzaj gruntu podłoża oraz warunków wodnych określono grupę nośności podłoża G4.

Warunki gruntowe uznaje się za proste.

1.3.5 Zieleń istniejąca.

W rejonie analizowanego przedsięwzięcia dominują tereny zabudowy jednorodzinnej i zagrodowej oraz tereny z uprawami rolnymi.

Zieleń występująca w bezpośrednim otoczeniu analizowanego obiektu nie wyróżnia się niczym szczególnym na poziomie lokalnym ani regionalnym pod względem florystycznym. W pobliżu pasa drogowego znajdują się pojedyncze drzewa i krzewy.

1.4. Projektowane zagospodarowanie terenu.

1.4.1 Ogólny opis

Budowa chodnika i poszerzenie drogi zwiększy bezpieczeństwo ruchu zarówno dla pojazdów jak i pieszych oraz zwiększy komfort jazdy dla mieszkańców pobliskiego terenu.

Projektowane zagospodarowanie terenu obejmuje elementy wymienione w 1.2.1.

1.4.2 Parametry techniczno - użytkowe drogi.

Parametry rozbudowywanej drogi:

- długość drogi:	860.66 m
- kategoria ruchu	KR –2
- droga gminna klasy	D
- prędkość projektowa	40km/h
- liczba jezdni	1
- liczba pasa ruchu	2
- szerokość pasa ruchu	2,75 m
- szerokość chodnika	2,30 m (0,5 m opaska+1,80 m chodnik)
- szerokość poboczy	
przy pasie ruchu	0,75 m
przy chodniku	0,50 m
- pochylenie jezdni:	
obustronne	2%
- pochylenie pobocza	8%

1.4.3 **Plan Sytuacyjny.**

Początek inwestycji stanowi krawędź istniejącej nawierzchni na skrzyżowaniu z drogą powiatową nr 2272L. Kilometr roboczy 0+000 stanowi przecięcie osi drogi gminnej i drogi powiatowej.

Zaprojektowano poszerzenie drogi do szerokości 5,5 m o nawierzchni bitumicznej na odcinku 860 m. Na całej długości opracowania zaprojektowano chodnik z kostki betonowej szerokości 2,3 m po lewej stronie. Geometrię i niweletę drogi zaprojektowano w dowiązaniu do istniejącego przebiegu drogi gminnej.

Zaprojektowano utwardzenie poboczy kruszywem łamanym.

Zaprojektowano obsługę komunikacyjną wszystkich działek przyległych.

Współrzędne geometryczne punktów wierzchołkowych:

W1	
E	8402205.86
N	5670777.12

W2	
E	8402245.20
N	5670762.75

W3	
E	8402261.79
N	5670756.52

W4	
E	8402317.06
N	5670736.67

W5	
E	8402360.25
N	5670720.97

W6	
E	8402445.67
N	5670690.86

W7	
E	8402523.37
N	5670663.33

W8	
E	8402558.24
N	5670650.24

W9	
E	8402655.42
N	5670616.18

W10	
E	8402773.64
N	5670574.73

W11	
E	8402795.71
N	5670566.56

W12	
E	8402851.85
N	5670547.06

W13	
E	8402873.85
N	5670539.65

W14	
E	8402918.04
N	5670524.02

W15	
E	8402970.80
N	5670505.78

W16	
E	8403016.99
N	5670489.42

1.4.4 **Profil podłużny.**

Niweletę drogi zaprojektowano w dowiązaniu do istniejącego ukształtowania terenu. Na początku i końcu opracowania dowiązano do rzędnych istniejącej nawierzchni dróg powiatowej i gminnej.

1.4.5 **Przekrój normalny.**

Na przedmiotowym odcinku drogi zaprojektowano przekrój półuliczny z jednostronnym chodnikiem.

1.4.6 **Konstrukcja nawierzchni.**

W dowiązaniu do gruntów zalegających w podłożu określonych jako G4 i przyjętej kategorii ruchu KR2 zaprojektowano następującą konstrukcji nawierzchni.

Zaprojektowano następującą konstrukcję:

Konstrukcja jezdni:
- 4 cm warstwa ścieralna z betonu asfaltowego AC 8S 50/70 ,
- 5 cm warstwa wiążąca z betonu asfaltowego AC16W 50/70,
- warstwa geosiatki wzmacniającej,
- 20 cm podbudowa zasadnicza z mieszanki niezwiązanej z kruszywem C90/3,
- 30 cm warstwa mrozoochronna z mieszanki związanej cementem C1,5/2.

Konstrukcja chodnika:
- 6 cm kostka brukowa betonowa wibroprasowana ,
- 4 cm podsypka cementowo piaskowa 1:4,
- 15 cm podbudowa zasadnicza z mieszanki związanej cementem C1,5/2
- 10 cm warstwa piasku.

Konstrukcja zjazdu ulicznego:
- 8 cm kostka brukowa betonowa wibroprasowana,
- 4 cm podsypka cementowo piaskowa 1:4,
- 15 cm podbudowa zasadniczej z mieszanki związanej cementem o C3/4,
- 15 cm podbudowa pomocniczej z mieszanki związanej cementem o C1,5/2.

Konstrukcja zjazdu z kruszywa:
- 20 cm mieszanka niezwiązanej z kruszywem C90/3 (alternatywnie z mieszanki z destruktu).

1.4.7 **Chodnik.**

Zaprojektowano chodnik z kostki betonowej szerokości 2,30 m na którego szerokość składa się opaska szerokości 0,5 m oraz część przeznaczona do ruchu pieszych szerokości 1,8 m.

W obrębie przejść dla pieszych zaprojektowano krawężnik zaniżony o wysokości 0 cm.

1.4.8 **Pobocza**

Po stornie bez chodnika drogi zaprojektowano pobocza utwardzone kruszywem łamanym szerokości 0,75 m. Za chodnikiem zaprojektowano pobocze gruntowe szerokości 0,5 m. W miejscach występowania pojedynczych rowów chłonnych pobocze zawężone do 0,3 m.

1.4.9 **Odwodnienie.**

Na całej długości zaprojektowano powierzchniowe odwodnienie drogi. Wody opadowe i roztopowe rozprowadzane będą równomiernie wzdłuż całego odcinka drogi na teren pasa drogowego. Zaprojektowano 27 sztuk ścieków podchodnikowych. Wody opadowe z jezdni

zebrane zostaną za pomocą krawężnika odwadniającego z polimerobetonu 20x30 cm i odprowadzone poza korpus drogi rurą PCV ϕ160 mm długości 2,5 m do rowów chłonnych.

1.4.10 **Skrzyżowania.**

W zakresie opracowania znajduje się skrzyżowanie z drogą publiczną:

- km 0+000 skrzyżowanie z drogą powiatową nr 2272L.

1.4.11 **Zjazdy.**

Zaprojektowano zjazdy na każdą działkę nie mającą obsługi z dróg wewnętrznych poprzecznych.

Od strony chodnika zaprojektowano zjazdy uliczne szerokości nawierzchni utwardzonej 4,5 m. Nawierzchnia zjazdów od strony chodnika z kostki betonowej, od strony gdzie nie występuje chodnik umocnione kruszywem łamanym.

Zjazdy strona lewa

Nr	KM	Nawierzchnia	Uwagi
1	0+ 027.6	Kostka brukowa	zj. indywidualny
2	0+ 056.7	Kostka brukowa	zj. indywidualny
3	0+ 081.7	Kostka brukowa	zj. indywidualny
4	0+ 113.3	Kostka brukowa	zj. indywidualny
5	0+ 140.0	Kostka brukowa	zj. indywidualny
6	0+ 170.0	Kostka brukowa	zj. indywidualny
7	0+ 207.2	Kostka brukowa	zj. indywidualny
8	0+ 212.9	Kostka brukowa	zj. indywidualny
9	0+ 258.7	Kostka brukowa	zj. indywidualny
10	0+ 275.3	Kostka brukowa	zj. indywidualny
11	0+ 313.1	Kostka brukowa	zj. indywidualny
12	0+ 329.9	Kostka brukowa	zj. indywidualny
13	0+ 359.0	Kostka brukowa	zj. indywidualny
14	0+ 387.1	Kostka brukowa	zj. indywidualny
15	0+ 398.3	Kostka brukowa	zj. indywidualny
16	0+ 408.4	Kostka brukowa	zj. indywidualny
17	0+ 446.2	Kostka brukowa	zj. indywidualny
18	0+ 473.7	Kostka brukowa	zj. indywidualny
19	0+ 506.6	Kostka brukowa	zj. indywidualny
20	0+ 534.3	Kostka brukowa	zj. indywidualny
21	0+ 541.5	Kostka brukowa	zj. indywidualny
22	0+ 569.8	Kostka brukowa	zj. indywidualny
23	0+ 587.3	Kostka brukowa	zj. indywidualny
24	0+ 609.9	Kostka brukowa	zj. indywidualny
25	0+ 636.1	Kostka brukowa	zj. indywidualny
26	0+ 653.9	Kostka brukowa	zj. indywidualny

27	0+ 708.0	Kostka brukowa	zj. indywidualny
28	0+ 714.0	Kostka brukowa	zj. indywidualny
29	0+ 760.5	Kostka brukowa	zj. indywidualny
30	0+ 779.4	Kostka brukowa	zj. indywidualny
31	0+ 814.1	Kostka brukowa	zj. indywidualny
32	0+ 827.2	Kostka brukowa	zj. indywidualny

Zjazdy strona prawa

Nr	KM	Nawierzchnia	Uwagi
1	0+ 080.5	Kruszywo	zj. indywidualny
2	0+ 113.7	Kostka brukowa	zj. indywidualny
3	0+ 148.6	Kruszywo	zj. indywidualny
4	0+ 177.7	Kruszywo	zj. indywidualny
5	0+ 192.2	Kruszywo	zj. indywidualny
6	0+ 224.4	Kruszywo	zj. indywidualny
7	0+ 249.2	Kruszywo	zj. indywidualny
8	0+ 279.4	Kruszywo	zj. indywidualny
9	0+ 323.3	Kruszywo	zj. indywidualny
10	0+ 336.6	Kruszywo	zj. indywidualny
11	0+ 362.3	Kostka brukowa	zj. indywidualny
12	0+ 380.1	Kruszywo	zj. indywidualny
13	0+ 408.7	Kruszywo	zj. indywidualny
14	0+ 449.2	Kruszywo	zj. indywidualny
15	0+ 480.2	Kruszywo	zj. indywidualny
16	0+ 505.5	Kruszywo	zj. indywidualny
17	0+ 518.9	Kruszywo	zj. indywidualny
18	0+ 532.3	Kostka brukowa	zj. indywidualny
19	0+ 580.0	Kruszywo	zj. indywidualny
20	0+ 613.8	Kruszywo	zj. indywidualny
21	0+ 627.7	Kruszywo	zj. indywidualny
22	0+ 647.6	Kruszywo	zj. indywidualny
23	0+ 661.4	Kruszywo	zj. indywidualny
24	0+ 679.2	Kruszywo	zj. indywidualny
25	0+ 691.1	Kruszywo	zj. indywidualny
26	0+ 716.6	Kruszywo	zj. indywidualny
27	0+ 744.9	Kruszywo	zj. indywidualny
28	0+ 759.9	Kruszywo	zj. indywidualny
29	0+ 846.9	Kruszywo	zj. indywidualny

1.4.12 **Wycinka drzew.**

W zakresie inwestycji występują pojedyncze drzewa: sosny, żywotnik zachodni, jabłoń oraz krzewy: tawuła szara, berberys ottawski, ligustr pospolity, które kolidują z geometrią

rozbudowywanej drogi. Szczegółowy zakres został przedstawiony w projekcie branży zieleń.

1.4.13 **Organizacja ruchu.**

Elementy organizacji ruchu stanowią znaki pionowe, poziome i progi zwalniające. Projekt organizacji ruchu stanowi odrębne opracowanie i podlega zatwierdzeniu przez Starostwo Powiatowe w Lublinie. Zaprojektowano dwa progi zwalniające płytowe w lokalizacji zbliżonej do istniejącej progów podrzutowych.

1.4.14 **Projektowane rozbiórki.**

W związku z projektowaną rozbudową drogi gminnej w miejscowości Dominów-Żabia Wola zostaną wykonane roboty rozbiórkowe następujących elementów istniejącej drogi:

- frezowanie nawierzchni,
- rozbiórka konstrukcji nawierzchni,
- rozbiórka oznakowania pionowego,
- rozbiórka kostki betonowej.

1.4.15 **Opis urządzeń infrastruktury technicznej związanej z drogą.**

Oświetlenie

Zaprojektowano budowę nowego oświetlenia drogowego od skrzyżowania z drogą powiatową do końca opracowania. Projekt oświetlenia ujęty jest w tomie branży elektrycznej.

Kanał technologiczny

Wzdłuż drogi gminnej w zakresie istniejącego pasa drogowego po prawej stronie drogi odcinkowo zlokalizowana jest doziemna sieć światłowodowa. Po stronie lewej linia światłowodowa wybudowana została na istniejących słupach linii eNN poza pasem drogowym.

1.4.16 **Opis urządzeń infrastruktury technicznej niezwiązanej z drogą.**

W obrębie planowanej rozbudowy drogi przebiegają sieci uzbrojenia terenu, takie jak sieci elektroenergetyczne, wodociągowe, sanitarne, gazowe, telekomunikacyjne.
Wszystkie kolidujące urządzenia zostaną przebudowane lub zabezpieczone zgodnie z warunkami technicznymi uzyskanymi od właścicieli i akceptowanymi przez Zamawiającego.

Zaprojektowano przełożenie istniejących urządzeń elektroenergetycznych kolidujących z rozbudowywaną drogą poza miejsce kolizji. Projekt usunięcia kolizji ujęty w Tomie nr 2.

Zaprojektowano rozbiórkę 6 szt. istniejących hydrantów kolidujących z chodnikiem i ustawienie 6 szt. nowych hydrantów poza obszarem kolizji z projektowanym chodnikiem.

Zaprojektowano regulację wysokościową 43szt. kluczy oraz wymianę skrzynek do zasuw sieciowych i domowych.

Zaprojektowano regulację wysokościową 45 szt. kluczy oraz wymianę skrzynek do zasuw sieciowych i domowych oraz 4 szt. urządzeń do pukania kanalizacji sanitarnej.

1.5. Zestawienie powierzchni zagospodarowania terenu.

Powierzchnie zagospodarowania terenu:

- nawierzchnia bitumiczna jezdni 4677 m^2
- nawierzchnia chodnika 1460 m^2
- nawierzchnia zjazdów z kruszywa 273 m^2
- nawierzchnia zjazdów z kostki brukowej 783 m^2

…….

Opracował

2. CZĘŚĆ RYSUNKOWA

Rys 1- Plan orientacyjny

Rys 2.1 - Plan sytuacyjny – arkusz 1

Rys 2.2 – Plan sytuacyjny – arkusz 2

Rys 3.1- Przekrój normalny

Rys 3.2 – Szczegóły konstrukcyjne

Rys 4 - Profil podłużny

Rys 5 - Ściek podchodnikowy

Rys 6.1 -Przekroje poprzeczne – arkusz 1

Rys 6.2- Przekroje poprzeczne – arkusz 2

PLAN ORIENTACYJNY

SKALA 1:25000

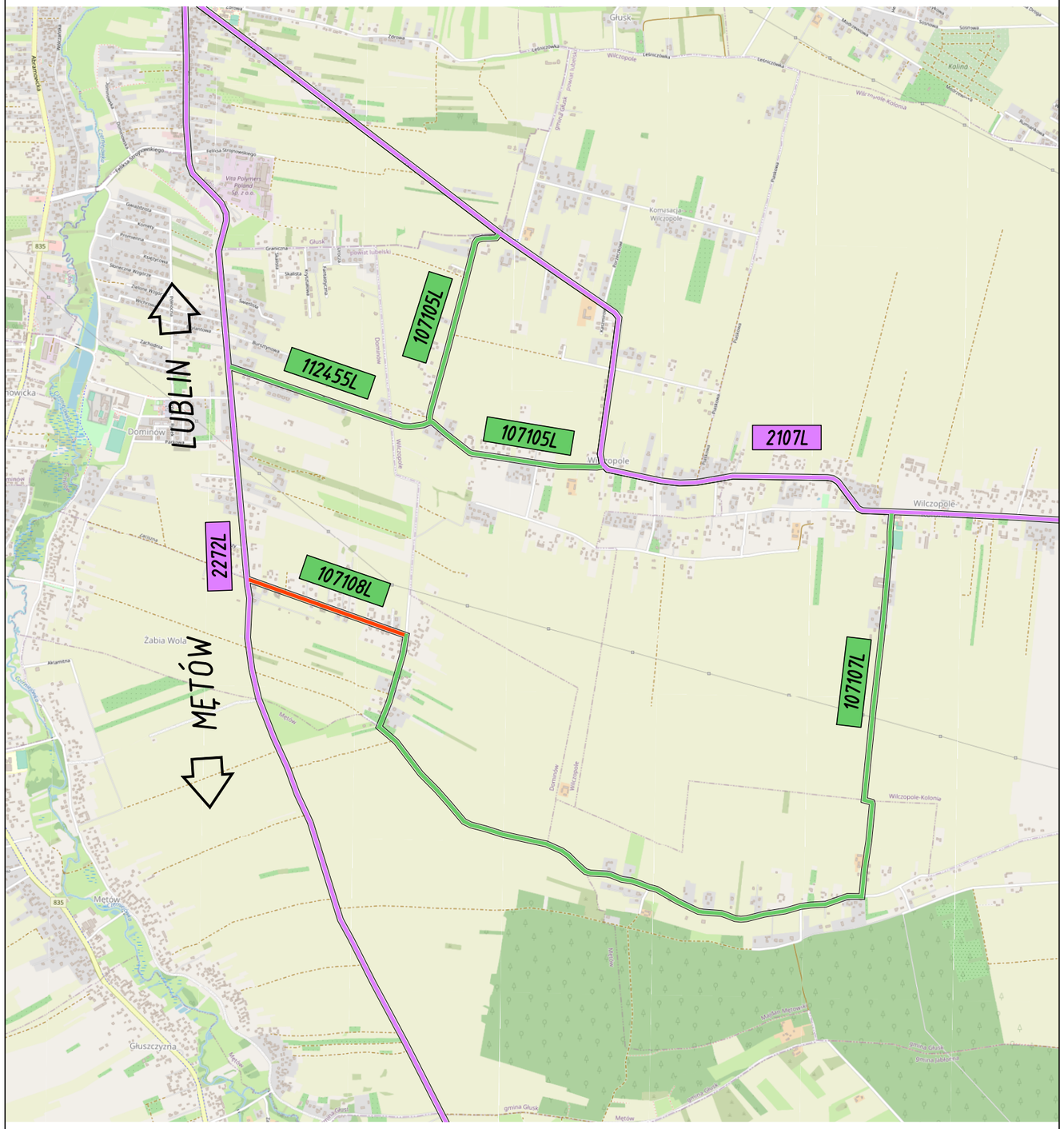

© autorzy OpenStreetMap

Legenda:

– zakres opracowania

ZAMAWIAJĄCY	Wójt Gminy Głusk ul. Rynek 1, 20-388 Dominów
JEDN. PROJ.	VBCADPROJEKT WITHOUT LIMITS IN ENGINEERING WORLD VBCADPROJEKT Sp. z o. o. Inżynierska 5/106, 20-484 Lublin tel. 730 833 242, biuro@vbcadprojekt.pl, www.vbcadprojekt.pl
NAZWA ZADANIA	Rozbudowa drogi gminnej nr 107108L Dominów-Żabia Wola, początek od drogi powiatowej na odcinku około 900 mb wraz z chodnikiem i oświetleniem drogowym
LOKALIZACJA	województwo: lubelskie, powiat: lubelski, gmina: Głusk, miejscowość: Dominów-Żabia Wola
OBIEKT	DROGA GMINNA NR 107108L
RYSUNEK	PLAN ORIENTACYJNY — SKALA 1:25000

MAPA DO CELÓW PROJEKTOWYCH
Arkusz 1 (2)

Nr ks. roboty		145/PK/23
Oznaczenie kancelaryjne zgłoszenia pracy		GGO.6640.0111.2023
Działka nr:		0004/876; 0017/169/1; 190/1; 191/1 i inne
Jednostka ewidencyjna	Identyfikator	060905_2
	Nazwa	Głusk
Obręb ewidencyjny	Identyfikator	060905_2.0004; 060905_2.0017
	Nazwa	Dominów; Zabia Wola
Skala mapy:		1:500
Nazwa układu współrzędnych	prostokątnych płaskich	2000/8
	wysokości	Kronsztadt 60
Mapa aktualna aż stanu na dzień:		29.01.2024 r.
Oznaczenie granic obszaru, który był przedmiotem aktualizacji		Gruba ciągła linia
Służebności gruntowe mające wpływ na zagospodarowanie gruntów zlokalizowanych granicach projektowanej inwestycji		Nie badano KW
Kontur użytku gruntowego, który nie jest ujawniony w bazie danych ewidencji gruntów i budynków		Brak
Nie wyklucza się istnienia w terenie innych niż wykazane na niniejszej mapie urządzeń podziemnych, które nie były zgłoszone do inwentaryzacji.		
Trwałe obiekty budowlane podlegają geodezyjnej inwentaryzacji przez jednostki wykonawstwa geodezyjnego.		
Tabliń dnia 15.02.2024 r.		

BGRIL
Krzysztof Przybyła
20-315 Lublin, Al. W. Witosa 3
NIP 712-10-10-113, REGON 405017233
tel. 502 11 51 71, tel. 81-744 36 11
e-mail: bgril@onet.eu

Nazwa/imię i nazwisko wykonawcy oraz data i podpis osoby reprezentującej wykonawcę, który opracował mapę.

GEODETA UPRAWNIONY
Krzysztof Przybyła
20-857 Lublin, ul.Hugosiąt 21/64
Uprawnienia nr 10831

Imię i nazwisko, nr uprawnień oraz data i podpis geodety uprawnionego.

ORIENTACJA



ŹRÓDŁO MAPY: openstreetmap.org

Oświadczam, że niniejszy dokument został opracowany w wyniku prac geodezyjnych i kartograficznych, których rezultaty zawiera ujęcie techniczne przyjęte zwyczajowo, zobowiązuje informuje, że będzie ponosiła odpowiedzialność karną za złożenie fałszywego oświadczenia

Identyfikator zgłoszenia prac geodezyjnych	GGO.6640.0111.2023
Cel prac geodezyjnych, który otrzymał zgłoszenie	STAROSTA LUBELSKI
Wykonawca prac geodezyjnych	BGRIL Krzysztof Przybyła 20-315 Lublin, Al. W. Witosa 3 NIP 712-10-10-113, REGON 405017233 Tel. 502 11 51 71, tel. 81-744 36 11
Nr oraz data sporządzenia dokumentu zawierającego wynik przejrzenia wersji/bazy	Protokół weryfikacji dn. 15-02-2024 r. nr GGO.6640.0111.2024_1
Imię i nazwisko oraz nr uprawnień zawodowych osoby/osób przyjmujących	GEODETA UPRAWNIONY Krzysztof Przybyła 20-857 Lublin, ul. Hugosiąt 21/64 Uprawnienia nr 10831 (1,2)

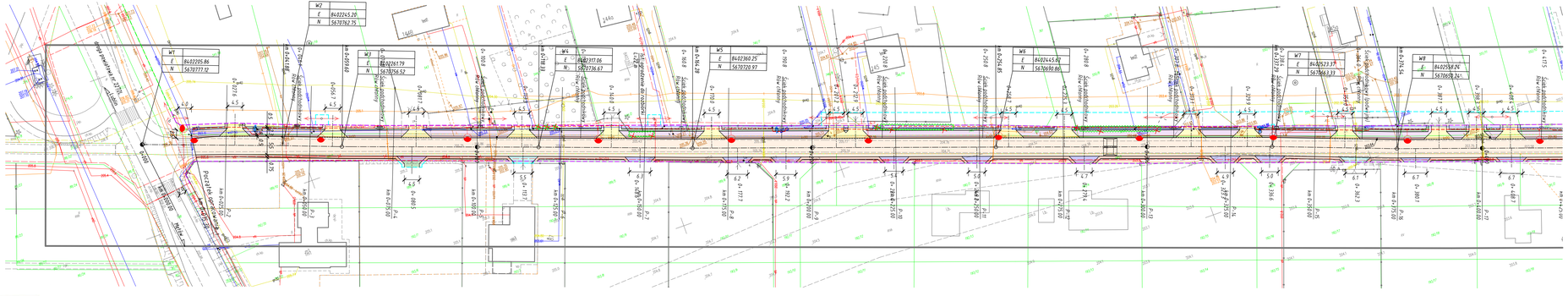

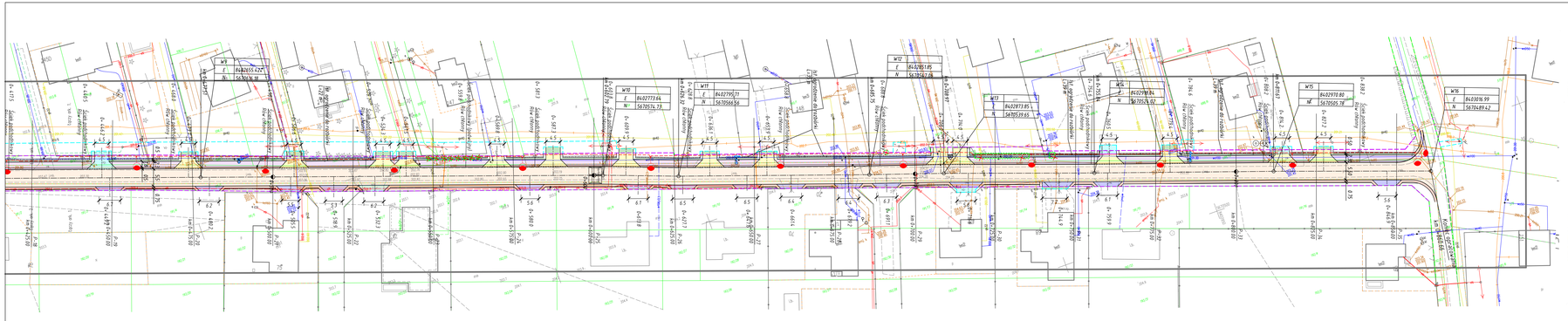
W10
E 8402773.64
N 5670576.73
W11
E 8402795.71
N 5670586.56
W12
E 8402818.95
N 5670597.48
W13
E 8402873.85
N 5670539.65
W14
E 8402918.84
N 5670575.02
W15
E 8402970.80
N 5670525.78
W16
E 8403016.99
N 5670489.62
W9
E 8402655.422
N 5670576.38
Droga gminna
Droga powiatowa
Rów istniejący
Rów projektowany
Ciąg pieszo-rowerowy
Ogrodzenie do przebicia
Ogrodzenie do zachowania
Ogrodzenie do demontażu
Ogrodzenie do przebudowy
Ogrodzenie do montażu
Zieleń wysoka
Zieleń niska
Zieleń do usunięcia
Zieleń do zachowania
Zieleń do nasadzenia
Zieleń do przesadzenia
Zieleń do przesadzenia i nasadzenia
Zieleń do przesadzenia i zachowania
Zieleń do przesadzenia i usunięc

PRZEKRÓJ NORMALNY

SKALA 1:50

Parametry drogi
Kategoria drogi - gminna
Klasa drogi- D
Prędkość projektowa - 40km/h
Kategoria ruchu ruchu - KR2
Grupa nośności podłoża -G4

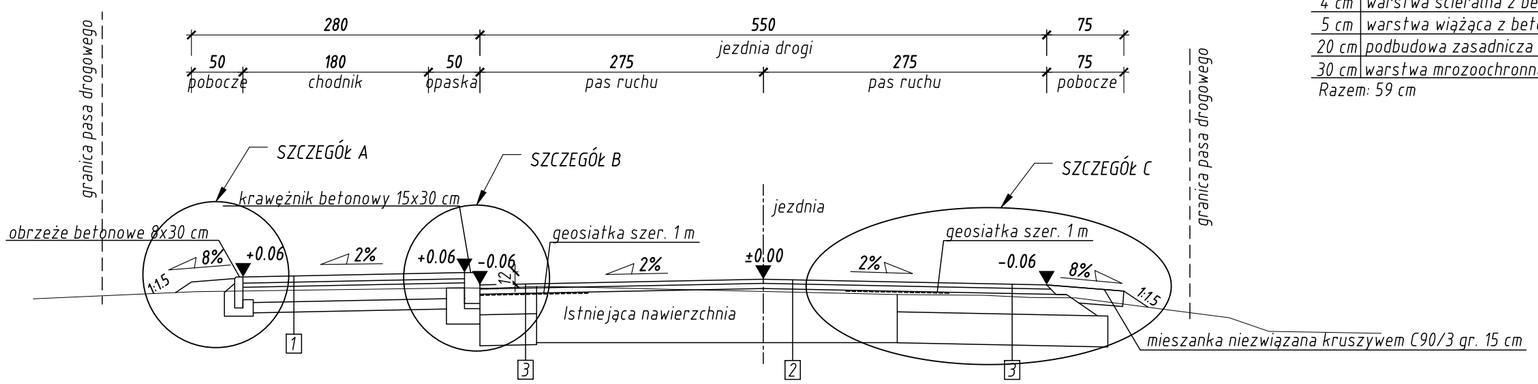

Uwaga: Od km 0+015.30 do km 0+150.00 oraz od km 0+475.00 do km 0+860.66 projektowane pochylenie skarpy lewostronnej 1:1

1	Konstrukcja chodnika
6 cm	kostka betonowa
4 cm	podsypka cementowo-piaskowa
15 cm	podbudowa z z mieszanki związanej cementem C1.5/2
10 cm	podbudowa z piasku

Razem: 35 cm

2	Konstrukcja nakładki wzmacniającej
4 cm	warstwa ścieralna z betonu asfaltowego AC8S 50/70
5 cm	warstwa wzmacniająca z betonu asfaltowego AC16W 50/70

Razem: 9 cm

3	Poszerzenie istniejącej nawierzchni
4 cm	warstwa ścieralna z betonu asfaltowego AC8S 50/70
5 cm	warstwa wiążąca z betonu asfaltowego AC16W 50/70
20 cm	podbudowa zasadnicza z mieszanki niezwiązanej z kruszywem C90/3
30 cm	warstwa mrozoochronna z mieszanki związanej cementem C1,5/2

Razem: 59 cm

ZAMAWIAJĄCY	Wójt Gminy Głusk ul. Rynek 1, 20-388 Dominów
JEDN. PROJ.	VBCADPROJEKT WITHOUT LIMITS IN ENGINEERING WORLD VBCADPROJEKT Sp. z o. o. Inżynierska 5/106, 20-484 Lublin tel. 730 833 242, biuro@vbcadprojekt.pl, www.vbcadprojekt.pl
NAZWA ZADANIA	Rozbudowa drogi gminnej nr 107108L Dominów-Żabia Wola, początek od drogi powiatowej na odcinku około 900 mb wraz z chodnikiem i oświetleniem drogowym
RYSUNEK	PRZEKRÓJ NORMALNY

SPECJALNOŚĆ	FUNKCJA	IMIĘ I NAZWISKO	NUMER UPRAWNIEŃ	PODPIS
Drogowa	Projektant	mgr inż. Bernadeta Zachwieja-Gnyp	LUB/0212/POOD/08	
Drogowa	Sprawdzający	mgr inż. Grzegorz Zieliński	451/Lb2001	
Drogowa	Asystent	mgr inż. Emilia Kozińska	-	

STADIUM:	BRANŻA:	DATA:	SKALA:	NR RYS:
PW	DROGOWA	07.2024	1:50	3.1

SZCZEGÓŁY KONSTRUKCYJNE

SKALA 1:20

SZCZEGÓŁ A

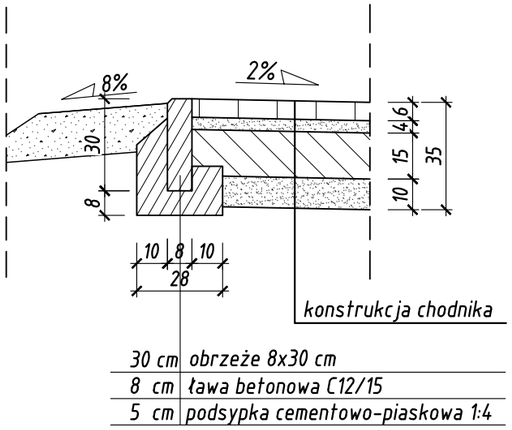

SZCZEGÓŁ C

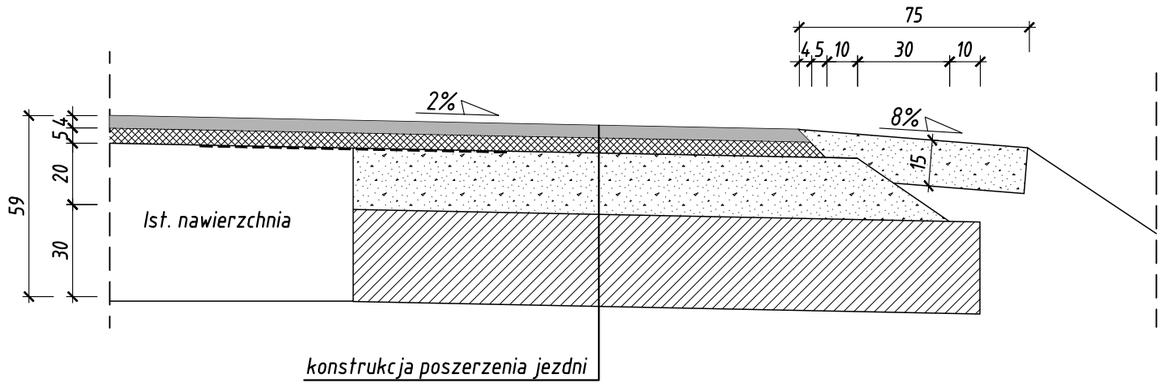

SZCZEGÓŁ B

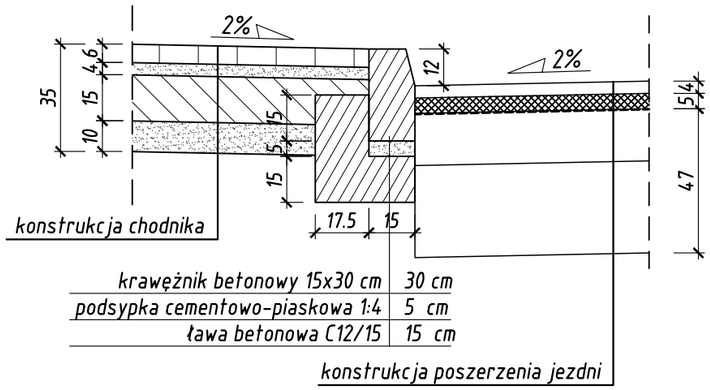

ZAMAWIAJĄCY	Wójt Gminy Głusk ul. Rynek 1, 20-388 Dominów
JEDN. PROJ.	VBCADPROJEKT WITHOUT LIMITS IN ENGINEERING WORLD VBCADPROJEKT Sp. z o. o. Inżynierska 5/106, 20-484 Lublin tel. 730 833 242, biuro@vbcadprojekt.pl, www.vbcadprojekt.pl
NAZWA ZADANIA	Rozbudowa drogi gminnej nr 107108L Dominów-Żabia Wola, początek od drogi powiatowej na odcinku około 900 mb wraz z chodnikiem i oświetleniem drogowym
RYSUNEK	SZCZEGÓŁY KONSTRUKCYJNE

SPECJALNOŚĆ	FUNKCJA	IMIĘ I NAZWISKO	NUMER UPRAWNIEŃ	PODPIS
Drogowa	Projektant	mgr inż. Bernadeta Zachwieja-Gnyp	LUB/0212/POOD/08	
Drogowa	Sprawdzający	mgr inż. Grzegorz Zieliński	451/Lb2001	
Drogowa	Asystent	mgr inż. Emilia Kozińska	-	

STADIUM:	BRANŻA:	DATA:	SKALA:	NR RYS:
PW	DROGOWA	07.2024	1:20	3.2

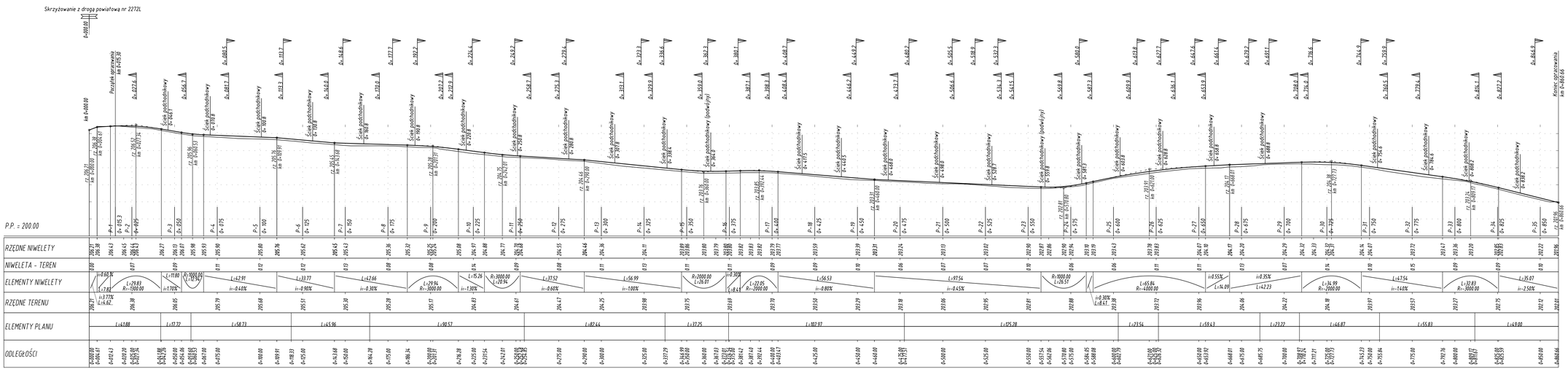

INWESTOR	Wójt Gminy Głusk ul. Rynek 1, 20-388 Dominów		
JEDN. PROJ.	**VBCADPROJEKT** WITHOUT LIMITS IN ENGINEERING WORLD	VBCADPROJEKT Sp. z o. o. Inżynierska 5/106, 20-484 Lublin tel. 730 833 242, biuro@vbcadprojekt.pl, www.vbcadprojekt.pl	
NAZWA ZADANIA	*Rozbudowa drogi gminnej nr 107108L Dominów-Żabia Wola, początek od drogi powiatowej na odcinku około 900 mb wraz z chodnikiem i oświetleniem drogowym*		
RYSUNEK	PROFIL PODŁUŻNY		

SPECJALNOŚĆ	FUNKCJA	IMIE I NAZWISKO	NUMER UPRAWNIEŃ	PODPIS
Drogowa	Projektant	mgr inż. Bernadeta Zachwieja-Gnyp	LUB/0212/POOD/08	
Drogowa	Sprawdzający	mgr inż. Grzegorz Zieliński	451/Lb2001	
Drogowa	Asystent	mgr inż. Emilia Kozińska	-	

STADIUM	BRANŻA	DATA	SKALA	NR RYS.
PW	DROGOWA	07.2024	1:100/1000	4

WIDOK Z GÓRY
dla wylotu do rowu chłonnego poniżej terenu typu I i II

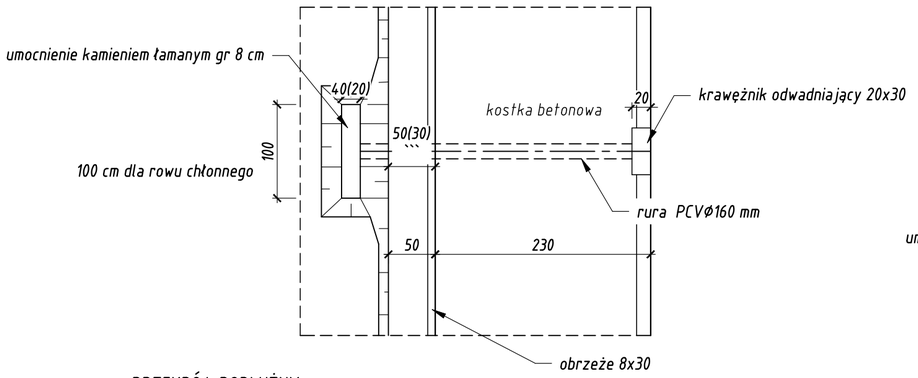

WIDOK Z GÓRY
dla wylotu do rowu chłonnego powyżej terenu typu III

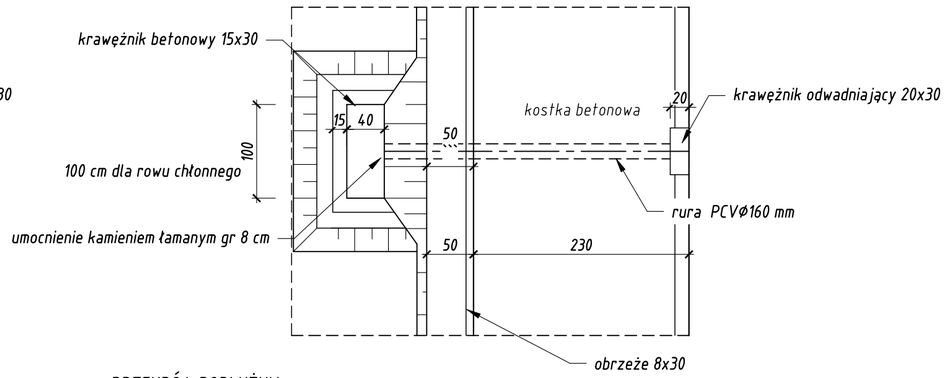

PRZEKRÓJ PODŁUŻNY
Wylot typu I

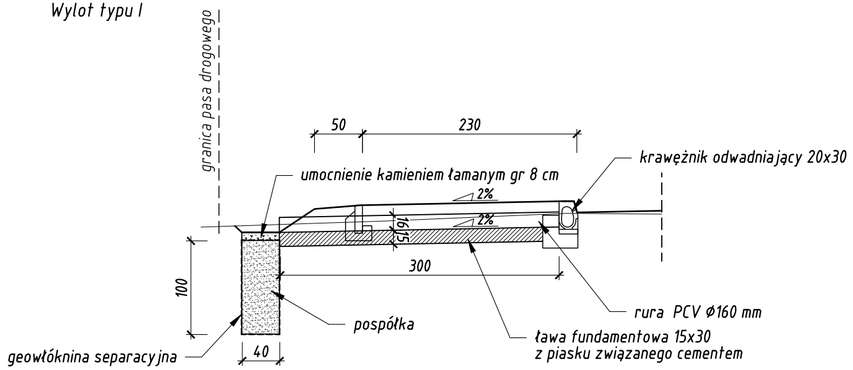

PRZEKRÓJ PODŁUŻNY
Wylot typu III

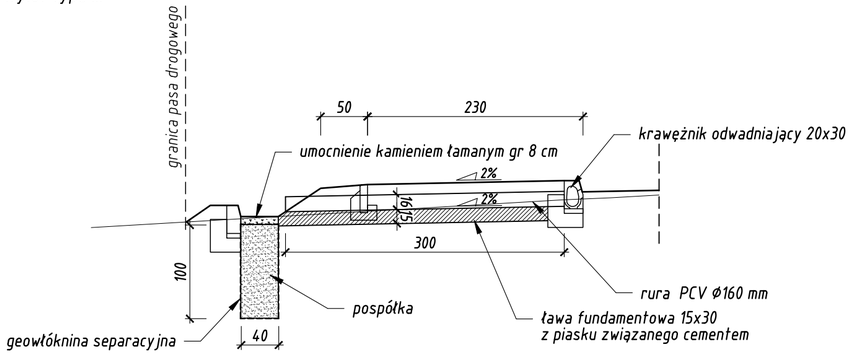

PRZEKRÓJ PODŁUŻNY
Wylot typu II

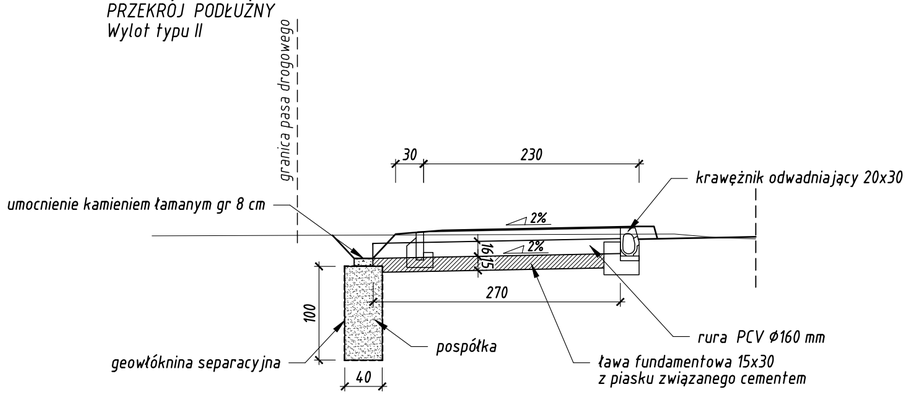

ZAMAWIAJĄCY	Wójt Gminy Głusk ul. Rynek 1, 20-388 Dominów			
JEDN. PROJ.	VBCADPROJEKT WITHOUT LIMITS IN ENGINEERING WORLD	VBCADPROJEKT Sp. z o. o. Inżynierska 5/106, 20-484 Lublin tel. 730 833 242, biuro@vbcadprojekt.pl, www.vbcadprojekt.pl		
NAZWA ZADANIA	Rozbudowa drogi gminnej nr 107108L Dominów-Żabia Wola, początek od drogi powiatowej na odcinku około 900 mb wraz z chodnikiem i oświetleniem drogowym			
RYSUNEK	ŚCIEK PODCHODNIKOWY			

SPECJALNOŚĆ	FUNKCJA	IMIĘ I NAZWISKO	NUMER UPRAWNIEŃ	PODPIS
Drogowa	Projektant	mgr inż. Bernadeta Zachwieja-Gnyp	LUB/0212/POOD/08	
Drogowa	Sprawdzający	mgr inż. Grzegorz Zieliński	451/Lb2001	
Drogowa	Asystent	mgr inż. Emilia Kozińska	-	

STADIUM:	BRANŻA:	DATA:	SKALA:	NR RYS:
PW	DROGOWA	07.2024	1:50	5

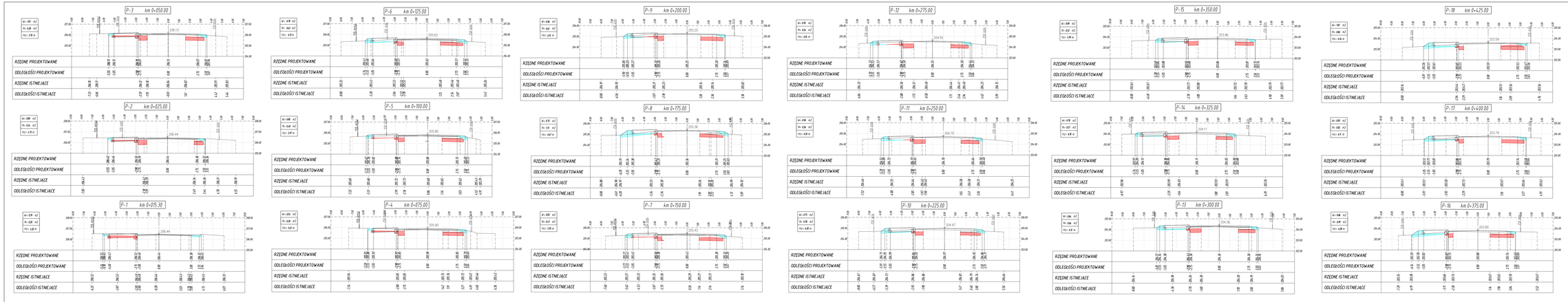

Obiekt:	Wójt Gminy Głusk ul. Rynek 1, 20-388 Dominów
Wykonał: dr inż.	**VBCADPROJEKT** WITHOUT LIMITS IN ENGINEERING WORLD
	VBCADPROJEKT Sp. z o. o. Wojciechów 5/106, 20-436 Lublin tel. 730 833 242, biuro@vbcadprojekt.pl, www.vbcadprojekt.pl

Przebudowa drogi gminnej nr 107108, Dominów-Zabia Wola, początek od drogi powiatowej, na odcinku około 950 mb wraz z chodnikiem i łamem drogowym

RYSUNEK	PRZEKROJE POPRZECZNE-ARKUSZ 1		
SPECJALNOŚĆ	FUNKCJA	PRZ. UPRAWNIEŃ	NUMER UPRAWNIEŃ	PODPIS
Drogowa	Projektant	mgr inż. Bartosław Zachwieja-Grygo	LUB/0172/POOD/08	
Drogowa	Sprawdzający	mgr inż. Grzegorz Zieliński	±1514/2007	
Drogowa	Asystent	mgr inż. Emilia Kozińska	-	

STADIUM	SKALA	DATA	ORGINAŁ	ARKUSZ	NR RYS.
PW	1:100	07.2024	DROGOWA		6.1

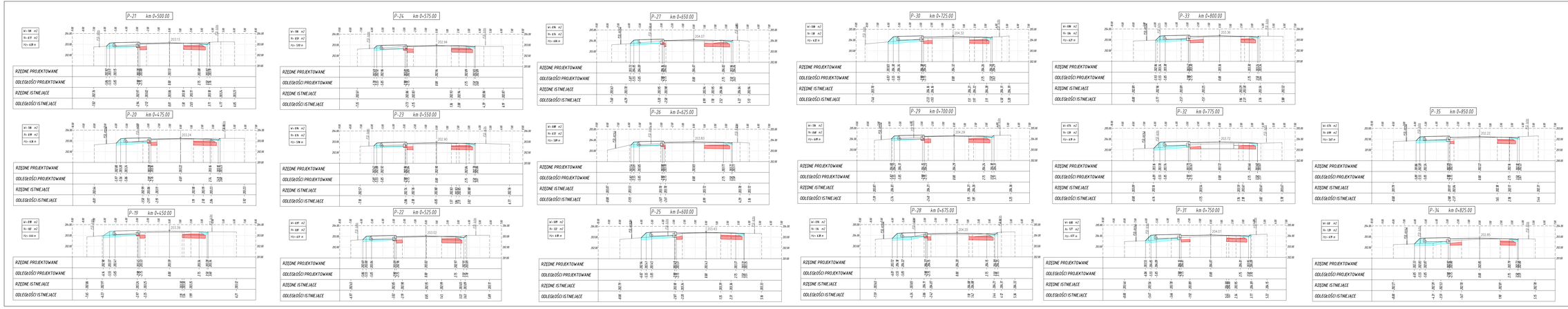

DOKUMENTACJA JEST WYŁĄCZNIE PRZEDMIOTEM OPRACOWANIA	Wójt Gminy Głusk ul. Rynek 1, 20-388 Dominów		
	VBCADPROJEKT WITHOUT LIMITS IN ENGINEERING WORLD	VBCADPROJEKT Sp. z o. o. Rozjazd Kraśnik 5/106, 20-486 Lublin tel. 730 833 242, biuro@vbcadprojekt.pl, www.vbcadprojekt.pl	
	Rozbudowa drogi gminnej nr 107108L Dominów-Zabia Wola, poczytek od drogi powiatowej na odcinku około 950 mb wraz z chodnikiem i ciągiem pieszo-rowerowym		
	RYSUNEK	PRZEKROJE POPRZECZNE-ARKUSZ 2	

SPECJALNOŚĆ	FUNKCJA	IMIĘ I NAZWISKO	NUMER UPRAWNIEŃ	PODPIS
Drogowa	Projektant	mgr inż. Bartosław Zachwieja-Grygo	LUB/0172/POOD/08	
Drogowa	Sprawdzający	mgr inż. Grzegorz Zieliński	s/151/LUB/07	
Drogowa	Asystent	mgr inż. Emilia Kozińska	-	

STADIUM	BRANŻA	DATA	SKALA	NR RYS.
PW	DROGOWA	07.2024	1:100	6.2

Zjazdy indywidualny z kruszywa

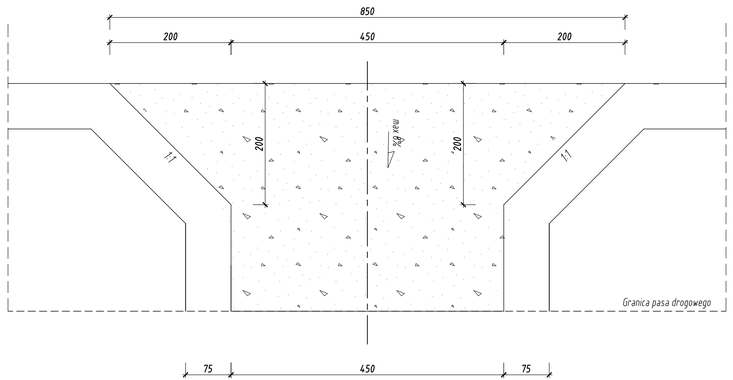

Zjazdy indywidualny uliczny

Przekrój A-A

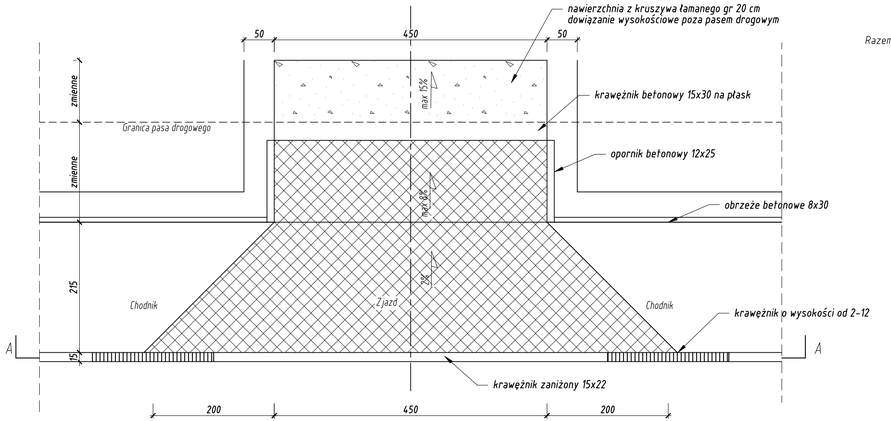



Konstrukcja zjazdów

Konstrunkcja zjazdu ulicznego

8 cm	kostka bruk.-bet. wibroprasowana
4 cm	podsypka cementowo-piaskowa 1:4
15 cm	warstwa z mieszanki związanej cementem C3/4
15 cm	warstwa z mieszanki związanej cementem C1,5/2

Razem 42 cm

Konstrunkcja zjazdu z kruszywa

20 cm	mieszanka niezwiązana z kruszywem C90/3

ZAMAWIAJĄCY	Wójt Gminy Głusk ul. Rynek 1, 20-388 Dominów				
JEDN. PROJ.	VBCADPROJEKT WITHOUT LIMITS IN ENGINEERING WORLD	VBCADPROJEKT Sp. z o. o. Inżynierska 5/106, 20-484 Lublin tel. 730 833 242, biuro@vbcadprojekt.pl, www.vbcadprojekt.pl			
NAZWA ZADANIA	Rozbudowa drogi gminnej nr 107108L Dominów-Żabia Wola, początek od drogi powiatowej na odcinku około 900 mb wraz z chodnikiem i oświetleniem drogowym				
RYSUNEK	ZJAZDY, PRZEKROJE CHARAKTERYSTYCZNE				
SPECJALNOŚĆ	FUNKCJA	IMIĘ I NAZWISKO	NUMER UPRAWNIEŃ	PODPIS	
Drogowa	Projektant	mgr inż. Bernadeta Zachwieja-Gnyp	LUB/0212/POOD/08		
Drogowa	Sprawdzający	mgr inż. Grzegorz Zieliński	451/Lb2001		
Drogowa	Asystent	mgr inż. Emilia Kozińska	-		
STADIUM: PW	BRANŻA: DROGOWA	DATA: 07.2024	SKALA: 1:50	NR RYS.: 7	

SZCZEGÓŁY KONSTRUKCYJNE ZJAZDU ULICZNEGO

połączenie drogi gminnej i zjazdu ulicznego

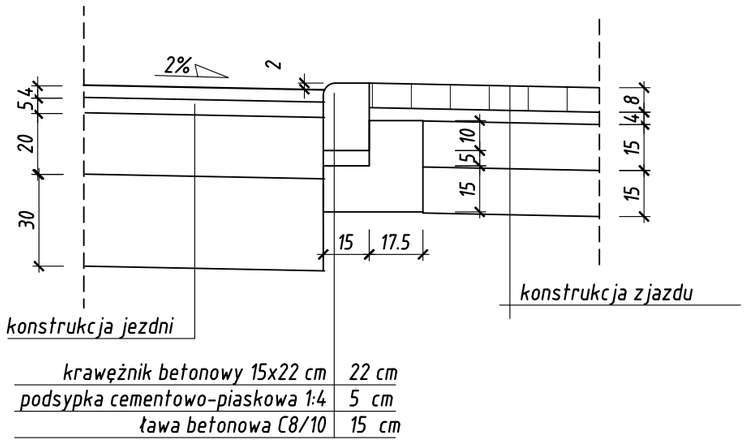

zakończenie zjazdu

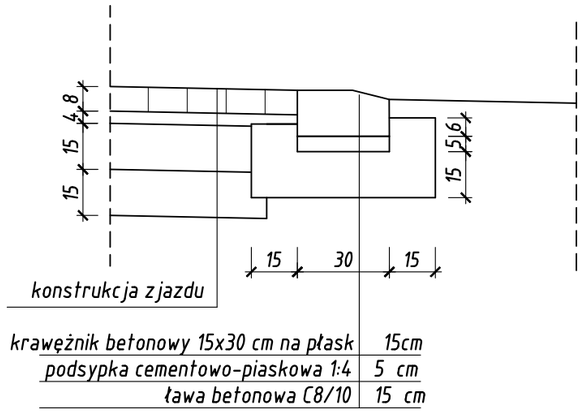

obramowanie zjazdu

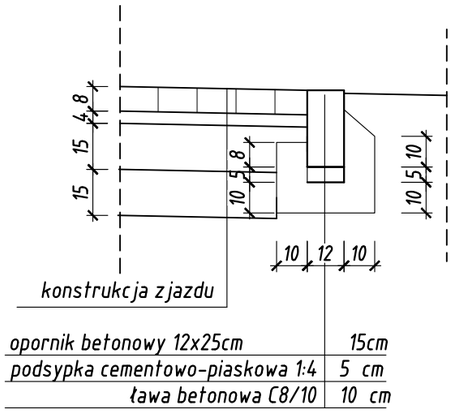

konstrukcja zjazdu ulicznego

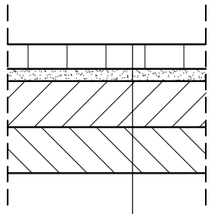

8 cm	kostka bruk.-bet. wibroprasowana
4 cm	podsypka cementowo-piaskowa 1:4
15 cm	warstwa z mieszanki związanej cementem C3/4
15 cm	warstwa z mieszanki związanej cementem C1,5/2

Razem 42 cm

konstrukcja zjazdu z kruszywa

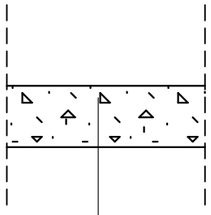

mieszanka niezwiązana kruszywem C90/3 20 cm
alternatywnie z mieszanki z destruktu

ZAMAWIAJĄCY	Wójt Gminy Głusk ul. Rynek 1, 20-388 Dominów
JEDN. PROJ.	VBCADPROJEKT WITHOUT LIMITS IN ENGINEERING WORLD VBCADPROJEKT Sp. z o. o. Inżynierska 5/106, 20-484 Lublin tel. 730 833 242, biuro@vbcadprojekt.pl, www.vbcadprojekt.pl
NAZWA ZADANIA	Rozbudowa drogi gminnej nr 107108L Dominów-Żabia Wola, początek od drogi powiatowej na odcinku około 900 mb wraz z chodnikiem i oświetleniem drogowym
RYSUNEK	SZCZEGÓŁY KONSTRUKCYJNE ZJAZDU

SPECJALNOŚĆ	FUNKCJA	IMIĘ I NAZWISKO	NUMER UPRAWNIEŃ	PODPIS
Drogowa	Projektant	mgr inż. Bernadeta Zachwieja-Gnyp	LUB/0212/POOD/08	
Drogowa	Sprawdzający	mgr inż. Grzegorz Zieliński	451/Lb2001	
Drogowa	Asystent	mgr inż. Emilia Kozińska	-	

STADIUM:	BRANŻA:	DATA:	SKALA:	NR RYS:
PW	DROGOWA	07.2024	1:20	8

SCHEMAT ZABUDOWY HYDRANTU NADZIEMNEGO

PRZEKRÓJ A-A

WIDOK Z GÓRY

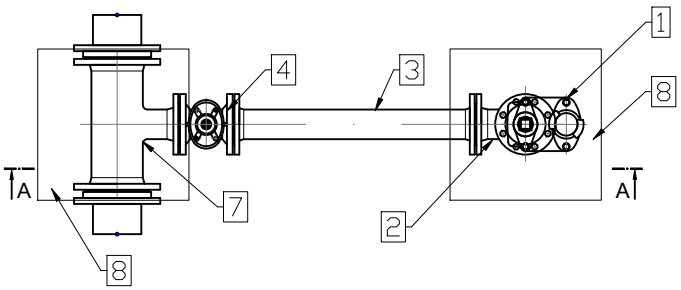

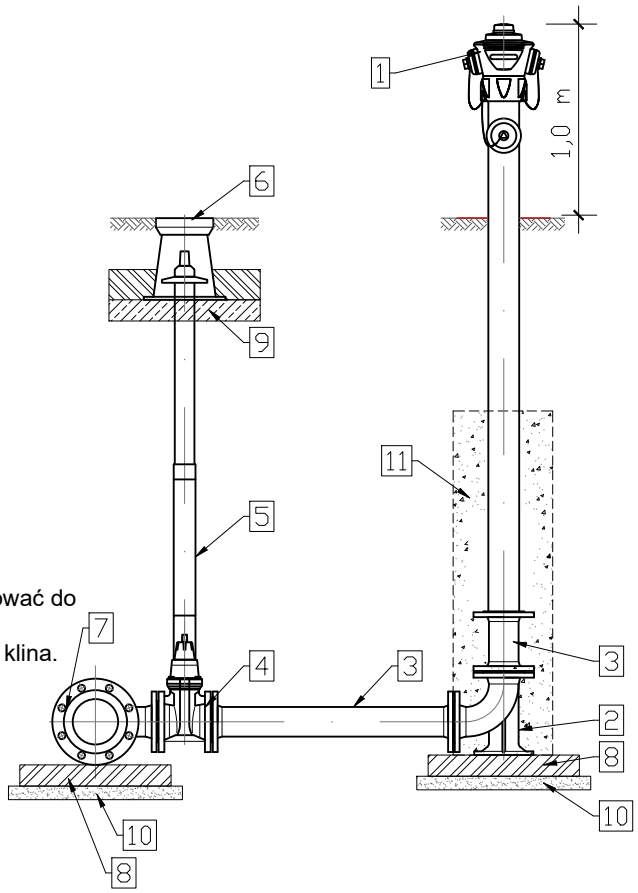

1. Hydrant nadziemny DN80 PN16 zgodny z PN-EN 14384.
2. Kolano stopowe żeliwne kołnierzowe DN80.
3. Króciec dwukołnierzowy z żeliwa sferoidalnego DN80 L=dostosować do istn. warunków.
4. Zasuwa z żeliwa sferoidalnego DN80 z miękkim uszczelnieniem klina.
5. Obudowa teleskopowa z wrzecionem.
6. Skrzynka uliczna żeliwna do zasuwy DN80.
7. Połączenie wg schematu Rys.3
8. Bloczek betonowy 500x500x100mm.
9. Płyta betonowa zbrojona pod skrzynki do zasuw.
10. Podbudowa z betonu chudego.
11. Obsypka żwirowa 2-16mm z zagęszczeniem.

UWAGI

1. Wszystkie kształtki i armatura z żeliwa sferoidalnego, zabezpieczone zewnętrznie i wewnętrznie metodą proszkową powłoką epoksydową o grubości min. 250 µm.
2. Hydrant malowany proszkowo koloru czerwonego RAL 3000 (opcja).
3. Między kształtki a blok oporowy należy włożyć folię PVC gr. 2mm.

ZAMAWIAJĄCY	Wójt Gminy Głusk ul. Rynek 1, 20-388 Dominów			
JEDN. PROJ.	VBCADPROJEKT WITHOUT LIMITS IN ENGINEERING WORLD	VBCADPROJEKT Sp. z o. o. Inżynierska 5/106, 20-484 Lublin tel. 730 833 242, biuro@vbcadprojekt.pl, www.vbcadprojekt.pl		
NAZWA ZADANIA	Rozbudowa drogi gminnej nr 107108L Dominów-Żabia Wola, początek od drogi powiatowej na odcinku około 900 mb wraz z chodnikiem i oświetleniem drogowym			
RYSUNEK	SCHEMAT BUDOWY HYDRANTU NADZIEMNEGO			
SPECJALNOŚĆ	FUNKCJA	IMIĘ I NAZWISKO	NUMER UPRAWNIEŃ	PODPIS
Drogowa	Projektant	mgr inż. Bernadeta Zachwieja-Gnyp	LUB/0212/POOD/08	
Drogowa	Sprawdzający	mgr inż. Grzegorz Zieliński	451/Lb/2001	
Drogowa	Asystent	mgr inż. Emilia Kozińska	-	
STADIUM: PW	BRANŻA: DROGOWA	DATA: 07.2024	SKALA: bs	NR RYS: 9.1

SCHEMAT HYDRANTU NR 1 W KM 0+033.6

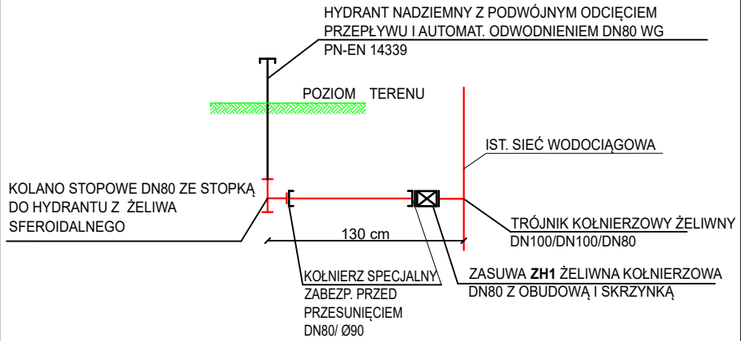

SCHEMAT HYDRANTU NR 2 W KM 0+189.5

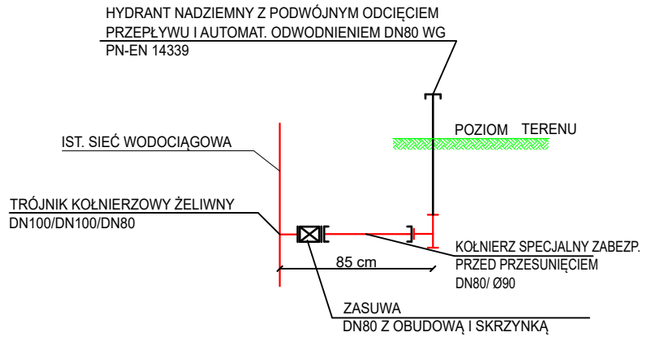

SCHEMAT HYDRANTU NR 3 W KM 0+334.8

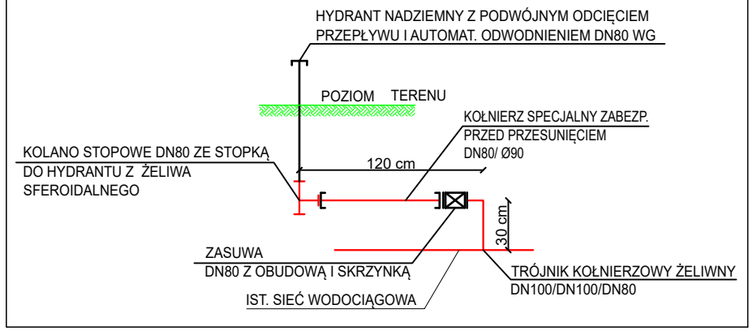

SCHEMAT HYDRANTU NR 4 W KM 0+490.7

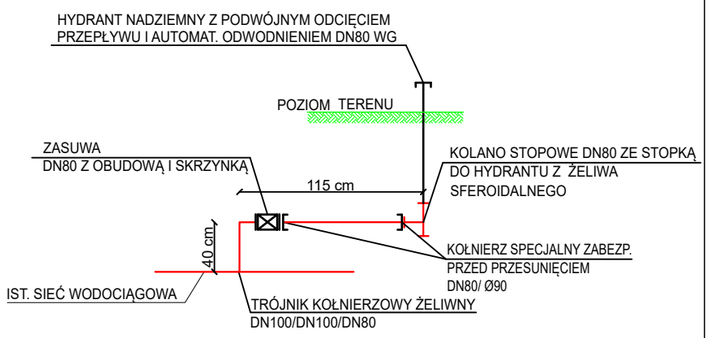

SCHEMAT HYDRANTU NR 5 W KM 0+645.6

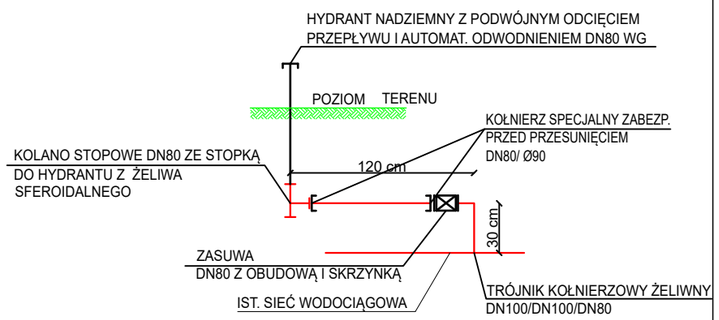

SCHEMAT HYDRANTU NR 6 W KM 0+785.7

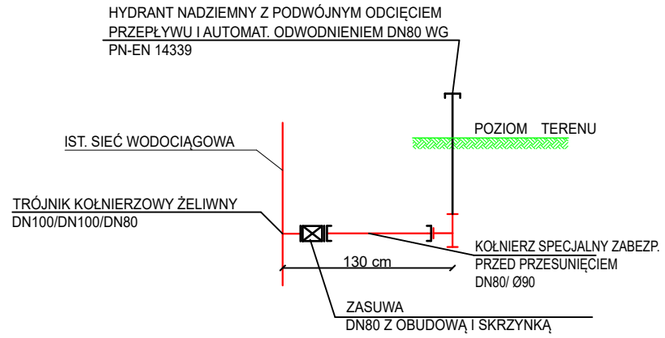

ZAMAWIAJĄCY	Wójt Gminy Głusk ul. Rynek 1, 20-388 Dominów
JEDN. PROJ.	VBCADPROJEKT WITHOUT LIMITS IN ENGINEERING WORLD VBCADPROJEKT Sp. z o. o. Inżynierska 5/106, 20-484 Lublin tel. 730 833 242, biuro@vbcadprojekt.pl, www.vbcadprojekt.pl
NAZWA ZADANIA	Rozbudowa drogi gminnej nr 107108L Dominów-Żabia Wola, początek od drogi powiatowej na odcinku około 900 mb wraz z chodnikiem i oświetleniem drogowym
RYSUNEK	SCHEMAT BUDOWY HYDRANTU NADZIEMNEGO

SPECJALNOŚĆ	FUNKCJA	IMIĘ I NAZWISKO	NUMER UPRAWNIEŃ	PODPIS
Drogowa	Projektant	mgr inż. Bernadeta Zachwieja-Gnyp	LUB/0212/POOD/08	
Drogowa	Sprawdzający	mgr inż. Grzegorz Zieliński	451/Lb/2001	
Drogowa	Asystent	mgr inż. Emilia Kozińska	-	

STADIUM:	BRANŻA:	DATA:	SKALA:	NR RYS:
PW	DROGOWA	07.2024	bs	9.2